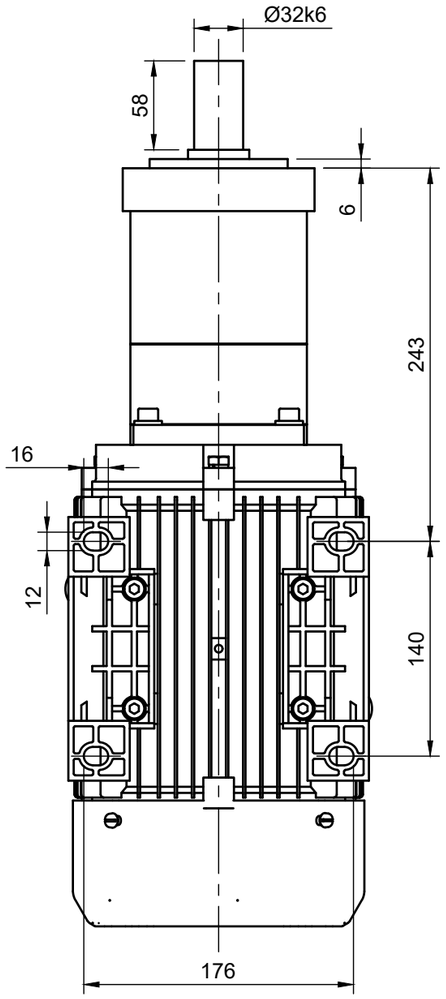

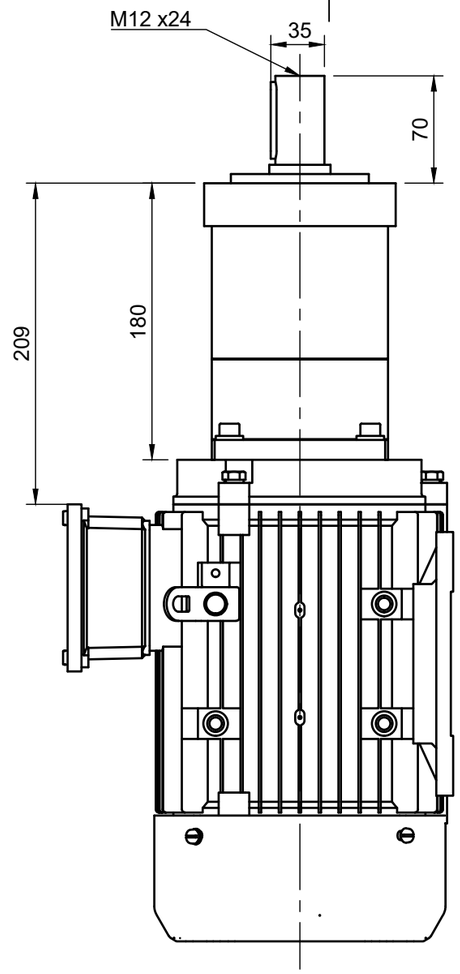

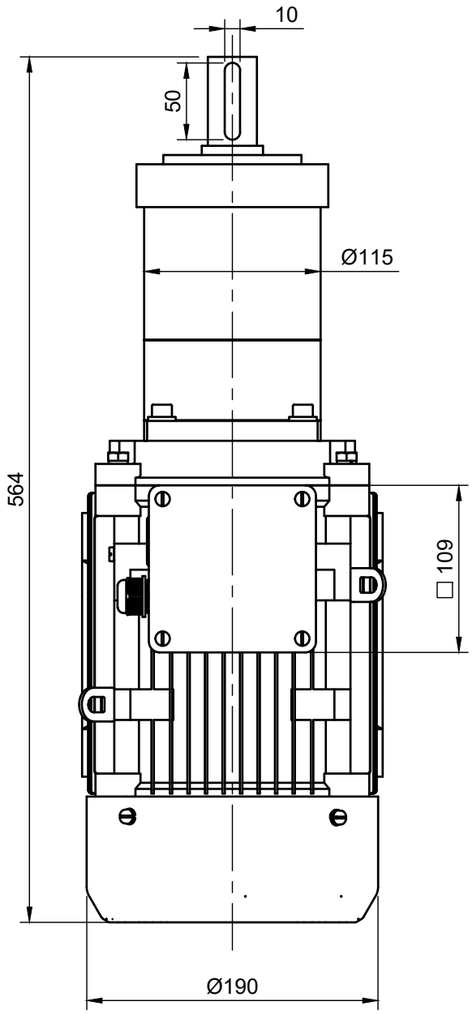

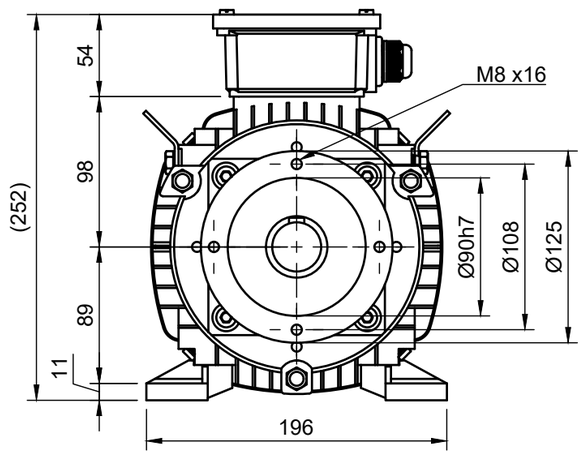

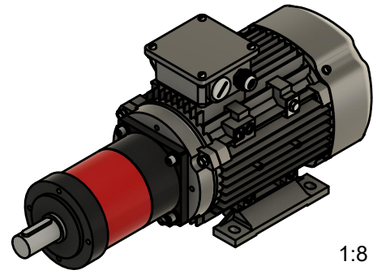

1:8

90h7	±0,000	-0,035
32k6	+0,002	+0,018
Toleranzen / *Tolerances*		

Projection ISO 5456-2

Allg. Toleranzen nach / *General tolerances according to* ISO 2768-m

Elektromotoren sind Zukaufteile. Maße können daher abweichen. Alle Maßangaben ohne Gewähr.

Electric motors are purchased parts. Dimensions can therefore differ. All dimensions without guarantee.

Fußleisten können entfernt oder seitlich angebracht werden.
Skirting boards can be removed or attached to the side.

heytraction
Antriebstechnik GmbH
Heidemannstraße 3
DE-80939 München
www.heytraction.de

Planetengetriebemotor / *Planetary Gear Motor*
P= 3 kW; 2-stufig / *2-stepped*; B14 + B3B14

Bennenung / Designation
GPTM120-300-4_2st_B3B14
.....

Zeichnungsnummer / Drawing number
MZ731 30004

Maßstab / Scale
1:4

Maße in mm
Dimensions in mm

Erstellt mit CAD-Software Fusion 360

Ausgabedatum

Format A3

Blatt 1/1